MANUALUL UTILIZATORULUI - RO

IN 8728 Banda de alergare inSPORTline inCondi T5000i

CUPRINS

SFATURI PENTRU SIGURANTA... 3
DETALII AMBALARE... 4
DESEN DETALIAT... 5
LISTA DE PIESE... 5
STRUCTURA BENZII DE... 8
SCHITA INSTALARE... 8
UTILIZARE ... 9
INSTRUCTIUNI PENTRU CONSOLA... 11
INTRETINERE ... 16
CURATARE... 17
ATENTIONARE, DEPOZITARE... 17
GID PENTRU DEFECTIUNI... 17
MANUAL DE INSTRUCTIUNI PENTRU IRUNNING+ ... 19

Sfaturi Speciale:

Inainte de montare si utilizare, va rugam sa cititi acest manual de operare cu atentie si de a pastra acest manual pentru consultare ulterioara.

SFATURI PENRU SIGURANTA

Am luat in considerare foarte mult siguranta atunci cand am proiectat si produs acest articol. Cu toate acestea, pentru a evita orice nefericire, va rugam sa acordati o atentie deosebita la aceste sfaturi. Noi nu ne asumam responsabilitatea pentru orice accident cauzat de nerespectarea sfaturilor urmatoare.

- Potrivit starii dumneavoastra de sanatate, va rugam sa exersati in mod corespunzator. Exersarea excesiva sau improprie va deteriora sanatatea dumneavoastra.
- In timp ce exersati, ar trebui sa va imbracati in mod corespunzator. Nu va imbracati prea larg pentru ca hainele dumneavoastra sa nu se incurce in aparat. Si va rugam sa purtati pantofi sport. Nu lasati copiii sau animalele de companie sa se joace aproape, pentru a evita raniri inutile.
- Aceast aparat nu este potrivit pentru copii. Pentru a fi folosit de pacientii sau persoanele cu handicap, ei trebuie sa urmeze sfaturile tutorilor sau medicilor lor.
- Nu folositi acest aparat atunci cand este in aer liber, stare de umiditate ridicata sau la soare.
- Va rugam sa scoateti aparatul din priza si sa pastrati in siguranta cheia, atunci cand banda de alergat este nefolosita.
- Aceasta masina este pentru uz casnic, nu este potrivita pentru sport sau testare profesionala, precum si, de asemenea, nu este potrivita pentru scop medical.
- Pulsul inimii indicat de aceasta masina nu este potrivit pentru referinte medicale.
- In cazul oricarei avarieri a cablului de alimentare, va rugam sa cereti producatorului sau unui serviciu profesional sa-l inlocuiasca, fiind un caz de pericol.
- Va rugam sa verificati toate piesele inainte de a utiliza. Asigurati-va ca toate suruburile si piulitele sunt stranse.
- Asezati banda de alergat pe podea curata, plana si solida. Asigurati-va ca nu exista nimic ascutit, apa sau ceva fierbinte in apropierea aparatului.
- Va rugam sa incetati imediat exercitiul si sa consultati medicul dumneavoastra daca simtiti ameteala, greata, durere in piept sau alte simptome.
- Asigurati-va ca mainile nu sunt aproape de piesele in miscare. Nu puneti mainile sau picioarele, sub banda de alergare.
- Cand functioneaza acest aparat, doar o persoana poate sa il foloseasca!
- In caz de nevoie puteti comanda piese de rezerva de la noi sau service-urile autorizate. Va rugam nu folositi piese improvizate sau piese de schimb de la alti producatori.
- Va rugam sa consultati medicul dumneavoastra inainte de prima folosire, mai ales daca aveti una dintre urmatoarele boli:

  1. Cardiopatie, hipertensiune arteriala, diabet zaharat, boli respiratorii, fumat, precum si a altor boli cronice sau complicatii ale bolilor.
  2. Daca aveti peste 35 de ani si sunteti mai greu decat greutatea normala.
  3. Femeile insarcinate sau in perioada de alaptare.

Aceasta masina este de nivelul HC, greutatea maxima a utilizatorului trebuie sa fie mai mica de 120 kg.

SFATURI PENRU SIGURANTA SPECIALE

- Va rugam sa folositi priza corespunzatoare. In cazul in care stecherul si priza nu sunt compatibile, va rugam sa cereti unui electrician sa rezolve si nu faceti nimic mufei.
- Tensiunea pentru aceasta masina este de 220V-240V AC.
- Nu lasati cablul de alimentare sa atinga partile mobile, si de asemenea, nu pune cablul de alimentare pe banda de alergat. Nu folositi priza deteriorata.
- Inainte de curatare, deplasare sau intretinere a masinii, va rugam sa scoateti stecherul din priza.

Avertisment: Daca nu scoateti din priza, se va produce un accident sau stricarea masinii.

DETALII AMBALARE

Avertisment: Instalati cu grija produsul, evitati sa il deteriorati.

Anunt:

1) Cititi cu atentie instructiunile inainte de instalare. Actionati in conformitate cu procedurile.
2) Verificati componentele din ambalaj
3) Eliminati toate cutii de hartie si spuma utilizate ca elemente de fixare

Verificati toate componente urmatoare. Daca lipsesc sau au parti cu probleme, va rugam sa contactati distribuitorul

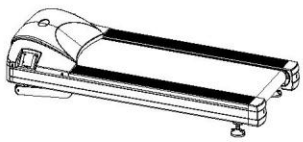 Cadru	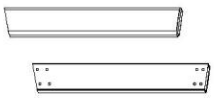 Capace decorative baza	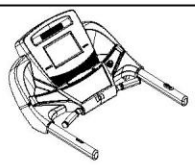 Calculator	sac cu instrumente

Sac cu instrumente

Cheie – Multi, 1buc	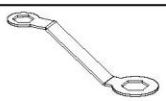 Cheie speciala, 1buc	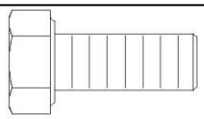 Surub cap Hexagon M10*20, 8 buc
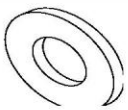 Saiba, 8buc	Lubrifiant	Cheie de siguranta

Conector MP3		

DESEN DETALIAT

Acestea sunt toate componentele utilizate în instalare. Toate componentele sunt enumerate în tabelul urmator.

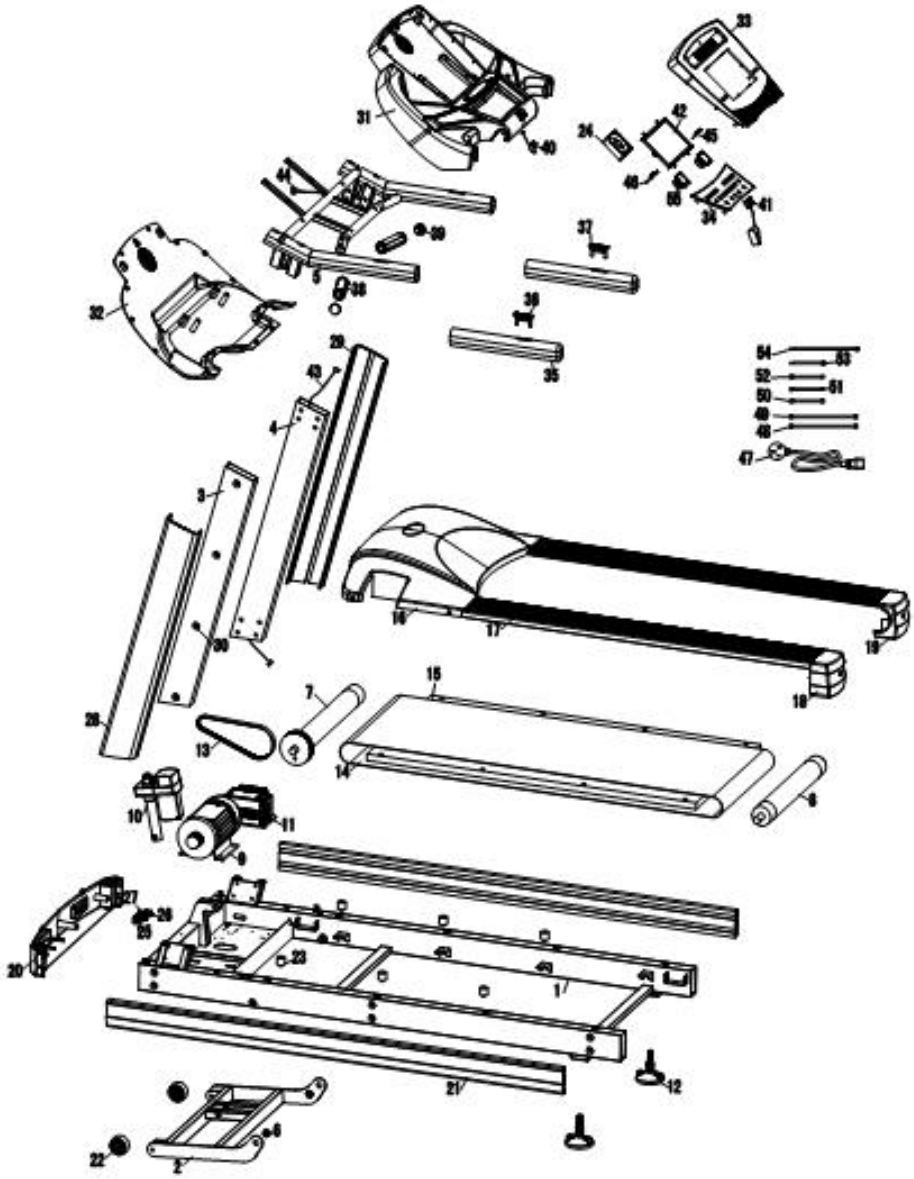

LISTA COMPONENTE

NR.	Componenta	Cantitate
1	Cadru	1

2	Cadru inclinare	1
3	Accesoriu pilon stanga	1
4	Accesoriu pilon dreapta	1
5	Cadru tablou de bord	1
6	Ax tubular pentru cadru inclinare	2
7	Rola fata	1
8	Rola spate	1
9	Motor	1
10	motor inclinare	1
11	Invertor	1
12	Picior suport reglabil	2
13	Curea cu fante multiple	1
14	Cureaua de alergare	1
15	Bordul de alergat	1
16	Carcasa motor	1
17	Suport pentru picioare	2
18	Capac spate stange	1
19	Capac spate dreapta	1
20	Capac motor fata	1
21	Capac decorativ lateral	2
22	Roata de ridicare	2
23	Absorbtie soc	6
24	Ventilator	1
25	Soclu tip “o”	1
26	Protectie suprasarcina	1
27	Intrerupator I/O	1
28	Capac decorativ pentru tubul suport stanga	1
29	Capac decorativ pentru tubul suport dreapta	1
30	Locas prindere capac decorativ	28
31	Capac superior calculator	1
32	Capac inferior calculator	1
33	Panou calculator	1
34	Panou butoane	1
35	Manson burete	2
36	Butoane inclinare pe ghidon	1
37	Butoane viteza pe ghidon	1
38	Senzor ritm cardiac	2
39	Capac rotund	2

40	Locas cheie de siguranta	1
41	Cheie de siguranta	1
42	Bordul consola	1
43	Linie comunicatie inferioara	1
44	Linie comunicatie superioara	1
45	Modul MP3	1
46	Modul USB/SD	1
47	Cablu alimentare	1
48	Linie conectare rosie	1
49	Linie conectare verde	1
50	Linie conectare rosie	1
51	Linie conectare rosie	1
52	Linie conectare verde	1
53	Linie impamantare galben/verde	1
54	Linie impamantare galben/verde	1
55	Difuror	2

STRUCTURA BENZII DE ALERGARE

Calculator

Oprire de siguranta

Butoane pe ghidon

Manere

Cheie de siguranta

Tub Suport

Carcasa Motor

Sina laterala

Banda alergare

Carcasa laterala
Pentru motor

Cadru inclinare

Capac spate

SCHITA INSTALARE

Pasul 1: Scoateti capacul motorului

Desfaceti suruburile

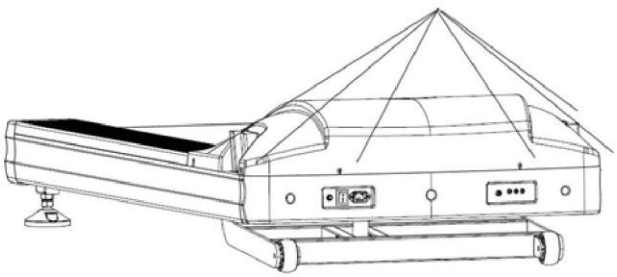

Pasul 2: Montati tuburile suport pe cadru principal

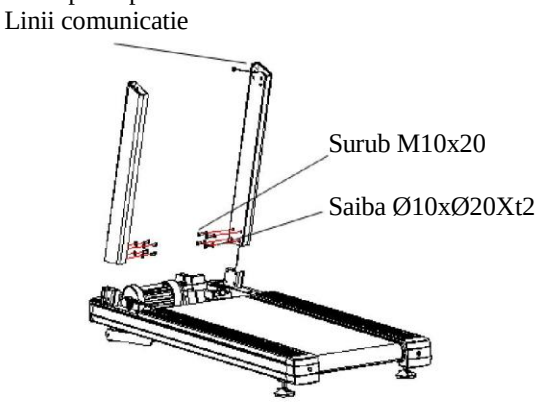

a) Treceti linia de comunicatie prin tubul suport.

b) Amplasati tuburile suport pe cadru, utilizați 8 șuruburi M10 x 20 și 8 saibe pentru a fixa bine.

(Nu strangeti șuruburile de la inceput).

Pasul 3: Instalati cadrul calculatorului pe tubul suport

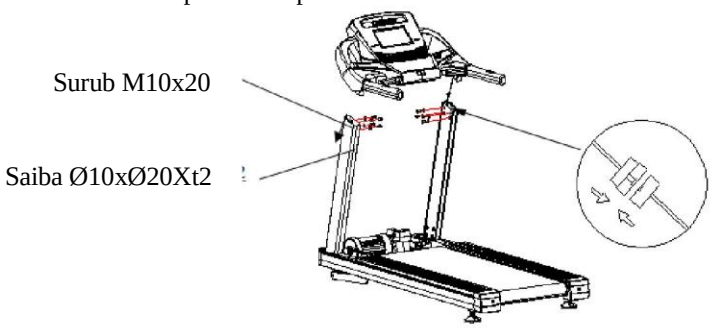

Asigurati-va ca liniile de comunicatii sunt conectate corect, pentru a nu fi conectate invers.

Puneti cadrul calculatorului pe tuburile suport. Utilizati 8 Suruburi M10*20 cu 8 Saibe pentru a fixa cadrul calculatorului. (Nu strangeti suruburile de la inceput)

Dupa ce aparatul este pornit, apasati "Start", daca totul merge bine, apoi strangeti bine suruburile mentionate anterior.

Pasul 4: Instalati capacul motorului

UTILIZARE

Introduceti cablul de alimentare in priza si porniti aparatul. Intrerupatorul va fi deschis si veti auzi o voce "Di". De asemenea, veti observa si lumina calculatorului.

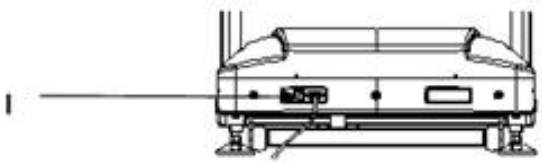

CHEIA DE SIGURANTA

Aparatul poate functiona numai cand cheia de siguranta este in pozitia desemnata. Asigurati-va ca celalat capat al cheii este prins de hainele dumneavoastra. In acest fel, puteti sa scoateti cheia pentru a opri aparatul imediat in conditii de peritcol, pentru a nu fi ranit. Daca vreti sa reutilizati aparatul puteti pune cheia de siguranta la loc.

INSTRUCTIUNI PENTRU CONSOLA

Informatii tehnice:

Time (Timp)		**00:00-99:59 min**
Speed (Viteza)		**1.0-22.0 km/h**
Incline (Inclinatie)		**0-22%**
Distance (Distanta)		**0.00-99.9 km**
Calorie		**0-999 KCAL**
Heart rate (Ritm cardiac)		**40-250 / Min**
Program	**Program setat anterior**	**P1-P99**
	Program Utilizator	**U1.U2.U3**
	Grasime Corporala	**BODY FAT**

	Control ritm cardiac	**HRC**

PANOUL CU BUTOANE SI FUNCTIILE LOR

	Tasta START: Apasati tasta "Start", ecranul va afisa o numarotare inversa de la 3! Dupa numaratoare aparatul va incepe sa ruleze cu viteza de 1 km/h.
	Tasta STOP: In conditii de alergare, apasati tasta "Stop", si aparatul va incetini si apoi se va opri. **Resetare:** Apasati tasta " Stop " de 2 ori la rand, aparatul se va reseta si va incepe o inregistrare noua cand apasati "Start"
	Tasta PROG. In conditia pregatit, apasand tasta" PROG.", puteti selecta programele P1-P99,U1-U3 and BODY FAT. P1-P99 sunt programe prestabilite, U1 – U3 sunt definite de utilizator, BODY FAT este testul de grasime corporala. Dupa selectatie trebuie sa apasati "Start"pentru a incepe!
	Tasta MODE In conditia pregatit, apasand " MODE.", puteti selecta 15:00 , 1.0 or 50. 15:00 este numaratoarea pentru timp, 1.0 pentru distanta si 50 pentru calorii. Dupa selectatie trebuie sa apasati "Start"pentru a incepe!
	Tastele SPEED + - In conditia pregatit, este folosita pentru setari de date. In conditia de alergare este folosita pentru setarea vitezei,diferenta de viteza fiind de 0,1km/h pentru fiecare apasare. Cand apasati mai mult de 0,5 sec, va creste sau descreste progresiv.
	Tasta INCLINE△▽ In conditia pregatit, este folosita pentru setari de date. In conditia de alergare este folosita pentru setarea inclinarii, diferenta de inclinare fiind de 1% pentru fiecare apasare. Cand apasati mai mult de 0,5 sec, va creste sau descreste progresiv.
	Tasta directa SPEED Utilizand aceste taste puteti seta viteza deodata la 3 km/h, 6km/h, 9km/h, 12km/h, 14km/h.

	Tasta directa INCLINE Utilizand aceste taste puteti seta inclinarea deodata la 3%, 6%, 9%, 12%, 15% .
	VENTILATOR Utilizati acest buton pentru a inchide sau deschide ventilatorul.

ECRANUL DE AFISARE

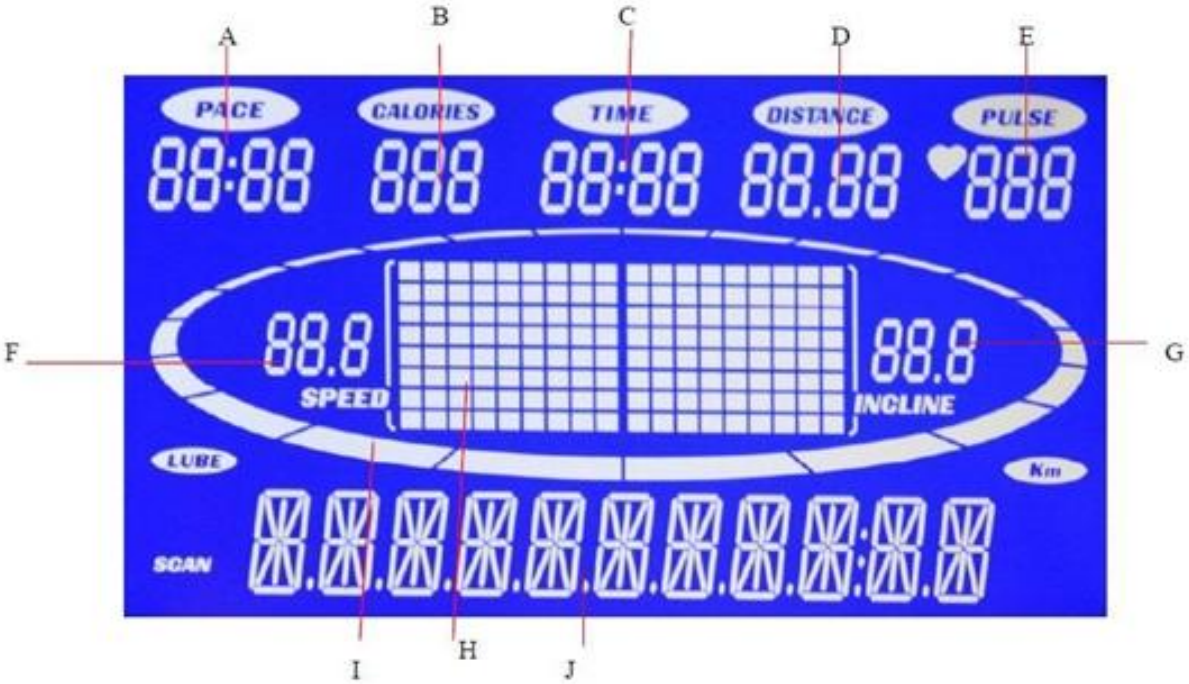

A	PACE: Afiseaza rata de timp
B	CALORIES: Afiseaza caloriile arse
C	TIME: Afiseaza timpul de alergare
D	DISTANCE: Afiseaza distanta de alergare
E	PULSE: Afiseaza ritmul cardiac; Afiseaza P1-P99, U1-U3, HRC
F	SPEED: Afiseaza viteza de alergare
G	INCLINE: Afiseaza inclinare de alergare
H	Arata pictograma programului
I	Afiseaza pista si numarul de ture; DIST: Afiseaza distanta de alergare; BMI: Afiseaza datele testului de grasime;
J	SCAN: Afiseaza urmatoarele cuvinte de avertizare; Afiseaza BODYFAT (grasime corporala); Afiseaza Sex, Barbat, Femeie, Varsta, Greutate, Inaltime

INSTRUCTIUNI DETALIATE

START RAPID (PENTRU MODUL MANUAL)

- Comutati intrerupatorul, puneti cheia de siguranta in pozitia corecta.
- Apasati tasta "Start", ecranul va afisa o numaratoare inversa de la 3! Dupa numaratoare aparatul va incepe sa ruleze cu viteza de 1 km/h.
- In concordanta cu nevoile dumneavoastra utilizati tastele "SPEED+"、"SPEED-" pentru a modifica viteza, sau utilizati “INCLINE△”, “INCLINE▽”, pentru a modifica inclinarea.
- Cand puneti mana pe manerul cu senzor pentru puls timp de 5-8 sec, va afisa ritmul cardiac pe ecran.

MODUL MANUAL

- In conditia de pregatit, apasati tasta "Start", aparatul va rula cu viteza de 1.0km/h si inclinarea 0%. Cealalta ferastra va incepe numaratoarea de la 0. Apasati tastele directe "INCLINE”, tastele directe "SPEED", “INCLINE△”, “INCLINE▽”, “SPEED+”, “SPEED-”, pentru a modifica viteza si inclinarea.
- In conditia de pregatit, apasati tasta "MODE" pentru a intra in modul de numaratoare inversa. Fereastra "Time" va afisa "15:00" si va straluci, puteti apasa “INCLINE△”, “INCLINE▽”, “SPEED+”, “SPEED-”, pentru a seta timpul de exercitii de la 5:00—99:00.
- Cand sunteti in modul numaratoare inversa a distantei apasati "MODE" pentru a intra. Fereastra " DIST" va afisa "1.0" si va straluci, puteti apasa “INCLINE△”, “INCLINE▽”, “SPEED+”, “SPEED-”, pentru a seta distanta de la 0.5—99.9.
- Cand sunteti in modul numaratoare inversa a caloriilor, apasati "MODE" pentru a intra. Fereastra " CAL" va afisa "50" si va straluci, puteti folosi tastele “INCLINE△”, “INCLINE▽”, “SPEED+”, “SPEED-”, pentru a seta calorie de la 10–999.
- Dupa ce ati terminat de setat timpul, distanta sau caloriile, puteti apasa tasta"start" pentru a porni aparatul. Va fi o numaratoare inversa de la 3 afista pe ecran! Dupa numaratoare aparatul va incepe sa ruleze cu viteza de 1.0km/h. Puteri apasa tastele “INCLINE△”, “INCLINE▽”, “SPEED+”, “SPEED-”, pentru a ajusta viteza si inclinarea. Apasati "stop", si aparatul se va opri usor.

Programe presetate

Sunt 99 de programe presetate P1-P99. In conditia pregatit, apasati tasta "PROG." incontinuu, Fereastra "PROGRAM" va afisa "P1-P99", U1-U3, pe rand. Fereastra “SCAN” va afisa HRC, BodyFat. P1-P99 sunt programe prestabilite. Dupa ce ati selectat un program specific, fereastra “Time” va afisa "10:00" si va straluci, puteti apasa tastele “INCLINE△”, “INCLINE▽”, “SPEED+”, “SPEED-” pentru a seta timpul de exercitiu de la 5:00-99:00. Dupa setari, apasa "START" pentru a porni aparatul. Programele predefinite au 18 parti, timpul pentru fiecare parte = timpul setat/18. Cand aparatul ajunge la urmatoarea parte, se va auzi o voce "Bi-Bi- Bi" sa-ti aminteasca, si viteza si inclinarea vor fi modificate in concordanta cu programul prestabilit. Nu conteaza daca ati apasat sau nu tastele “INCLINE△”, “INCLINE▽”, “SPEED+”, “SPEED-” pentru a schimba viteaza si inclinarea in partile anterioare de exercitiu. Dupa terminarea unui program se va auzi o voce "Bi-Bi- Bi", aparatul se va opri usor si va fi afisat "End " (Sfarsit) pe ecran. 5 sec mai tarziu, aparatul va reveni in conditia pregatit.

Programe definite de utilizator

Setari pentru programele definite de utilizator

In conditia pregatit, apasati tasta "PROG." Incontinuu , Fereastra "PULSE" va afisa "P1-P99", U1- U3 pe rand. Fereastra “SCAN” va afisa HRC, BodyFat. U1-U3 sunt programe definite de utilizator. Dupa ce ati selectat U1 sau U3, apasati "MODE" pentru setare, "SPEED+", "SPEED-" pentru a seta viteza, "INCLINE△", "INCLINE▽" pentru a seta inclinarea. Dupa setare, apasati tasta “MODE" pentru a termina o parte si a ajunge la urmatoarea parte. Dupa ce ati terminat setarile pentru toate cele 18 parti apasati “Start” pentru a porni aparatul. Programele definite de utilzator vor fi retinute in aparat mereu pana la resetare. Aceste date nu sunt pierdute nici la intreruperea curentului.

Explicatii speciale:

Fiecare mod are 18 parti. Puteti apasa doar tasta "START" pentru a porni aparatul, dupa terminarea setarilor tuturor partilor si setarea timpului total de exercitiu.

Gama de date:

Parametri	Gama de setari	Gama afisata
Time (minute:second)	5:00-99:00	0:00-99:59
Incline (%)	0-22	0-22
Speed (KM/H)	1.0-22	1.0-22
Distance (KM)	0.5-99.9	0.00-99.9
Heart rate (time/minute)	N/A	40-250
Calorie (cal)	10-999	0-999

Testul de grasime corporala

In conditia pregatit, apasati tasta “PROG.” incontinuu pentru a ajunge la BODYFAT. Apasati tasta “MODE”, si veti gasi “F-1-SEX”, ”F-2-AGE”, ”F-3-HEIGHT”, ”F-4-WEIGHT”, ”P”-BODYFAT” afisate pe ecran. Apasati “SPEED+”, “SPEED-” pentru a seta. Dupa setari, apasati tasta “MODE” pentru a ajunge la “BODYFAT”. Acum puneti mana pe manerul cu senzor de ritm cardiac pentru 5-8 sec,si va fi afisata grasimea corporala pe ecran. Potrivesti greutatea si inaltimea cu cele ce ti se potrivesc. (Aceste date sunt de referinta, Nu folositi in scopri medicale)

F-1	SEX	BARBAT	FEMEIE
F-2	AGE (Varsta)	10------99	
F-3	HEIGHT (Inaltime)	100----240	
F-4	WEIGHT (greutate)	20-----160	
P	BODYFAT	≤19	Sub Greutate
	BODYFAT	=(20---25)	Greutate Normala
	BODYFAT	=(25---29)	Peste Greutate
	BODYFAT	≥30	Obezitate

Program HRC

1. Cand doriti sa utilizati programul HRC, va rugam sa purtati centura pentru piept.
2. In starea pregatit, apasati tasta“PROG.”, fereastra afiseaza HRC. In acest moment, apasati tasta “MODE”, vor exista unele ecrane de mai jos: AGE: 30. Puteti utiliza tastele “SPEED + -” pentru a seta varsta (intre 15- 80). Dupa de setati apasati ”MODE”, acolo va fi THR: ritm cardiac va fi afisat in fereastra si stralucitor, ati putea folosi tastele “SPEED + -” pentru a seta frecventa cadriaca (intre 90-120). Apasati ”MODE” din nou, acolo va fi Time: 10 afisata in fereastra si stralucitor, Puteti utiliza tastele “SPEED + -” pentru a seta ora (10-99).
3. Dupa ce ati setat toate acestea, puteti apasa tasta “START” pentru a porni aparatul.
4. Acum, ati putea folosi centura pentru piept sau un senzor de ritm cardiac de pe ghidon pentru a testa ritmul cardiac. Daca utilizati ambele, sistemul nostru va alege centura pentru piept.
5. Sfaturi speciale: in partea de siguranta, va sugeram viteza maxima sa fie de 10 km/h atunci cand utilizati programul HRC.

Modul de ecomisire energie

Acest aparat are functie de economisire energie. Daca deschideti aparatul si nu apasati nici o tasta pentru 10 min, aparatul va intra in modul de economisire energie si nu va fi nici o lumina pe ecran. Puteti apasa orice tasta pentru a intra in conditia de pregatit.

INTRETINERE

Modalitati de identificare a gradului etanseitate a curelei de alergat si a curelei poly V.

Cand cureua de alergat ‘sare’(are intermitente) va rugam sa verificati urmatorii pasi pentru a va asigura care dintre curele trebuie ajustata, cureaua de alergat sau cureaua poly V.

a) Scoateti din priza cablul de alimentare si demontati capacul baza.

b) Setati viteza pe la aproximativ 3km/h, calcati pe cureaua de alergat si incercati sa o faceti sa se opreasca. Daca se opreste impreauna cu rola din fata, dar motorul inca functioneaza, in aceste conditii inseamna ca trebuie ajustata cureaua poly V.

c) Setati viteza la aproximativ 3km/h, calcati pe cureaua de alergat si incercati sa o faceti sa se opreasca. Daca se opreste dar rola din fata inca ruleaza, in aceste condiit inseamna ca trebuie ajustata cureaua de alergat.

Ajustarea curelei poly V

a) Scoateti din priza alimentarea si scoateti capacul de la baza.

b) Desfaceti cele 4 suruburi de la motor, ajustati suruburile de tensiune ale curelei in directia acelor de ceasornic, apoi strangeti din nou cele 4 suruburi de la motor.

Ajustarea curelei de alergare

a) Setati viteza de alergare la 6km/h.

b) Intoarceti amandoua suruburi de tensiune localizate la capatul bezii de alergat in stanga si dreapta, jumatate de rotatie in sensul acelor de ceasornic folosind o cheie hexagonala.(Diagrama1 si Diagrama 2)

c) Dupa ajustari, daca cureaua inca se misca incorect repetati pasii de mai sus.

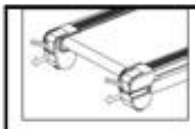 Strangeti cureaua de alergat (Diagrama 1)	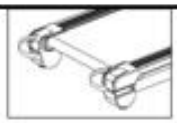 Slabiti cureaua de alergat (Diagrama 2)

Pasii de ajustare pentru devierea curelei

Banda de alergat va devia, mai mult sau mai putin, cand este folosita. Atunci trebuie ajustata. Pasii sunt dupa cum urmeaza:

a) Puneti banda de alergat pe un loc orizontat si setati viteza de alergare la 6km/h.

b) Daca cureua deviaza spre dreapta, ajustati doar surubul din dreapta rotindu-l o jumatate de rotatie in sensul acelor de ceasornic, apoi ajustati surubul din stanga rotindu-l o jumatate de rotatie in sensul invers (Diagrama 3)

c) Daca cureaua deviaza spre stanga,ajustati surubul din stanga rotindu-l jumatate de rotatie in sensul acelor de ceasornic,apoi ajustati surubul din dreapta rotindu-l jumatate de rotatie in sensul invers.(Diagrama 4)

d) Dupa ajustare,daca cureaua inca deviaza, repetati pasii de mai sus.

Ajustarea pentru devierea dreapta (Diagrama 3)	Ajustarea devierii stanga (Diagrama 4)

Lubrifierea bordului de alergat cu uleiul de silicon furnizat (Sticla alba)

Banda de alergat noua este deja lubrifiata, deci lubrifierea nu este necesara imediat dupa cumparare.
Dupa cumparare pentru intretinere este nevoie de lubrifiere periodica. Frecarea dintre bordul de alergare si cureaua de alergare are un efect enorm asupra duratei de viata a benzii de alergat. Deci lubrifiati aparatul periodic (o data pe luna).

Pasii sunt urmatorii:

Pasul 1. Deconectati cablul de alimentare al aparatului si desfaceti cureaua (surubul de tensione localizat la capatul benzii de alergare).

Pasul 2. Dupa ce ati desfacut surubul, ridicati cureaua de alergare si curantati spatiul dintre ea si bordul de alergat. Strangeti usor sticla de silicon (care a fost livrata odata cu achizitionarea aparatului) si imprastiati continutul uniform peste bord.

Pasul 3. Dupa ce ati lubrifiat bordul, strangeti surubul de tensiune inapoi in pozitia necesara. Strangeti uniform in amdoua parti. Cand este aproape intins, porniti banda de alergat la 1km/h fara nici o incarcatura. Ajustati amadoua suruburile de tensiune pentru a aseza cureaua in centrul rolei din spate. Rulati banda la 5km/h pentru 3min.

Pasul 4. Opriti banda de alergat si incercati sa mergeti pe ea la 5km/h. In cele din urma strangeti suruburile de tensiune pana cand ruleaza fara probleme cu dumneavoastra pe banda.

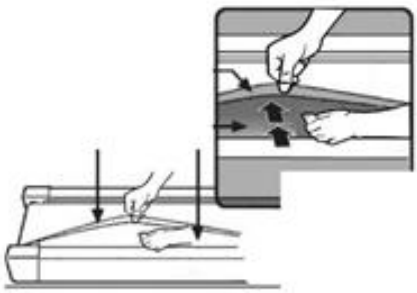

CURATARE

a) Va rugam deconectati din priza inainte de curatare.

b) Stergeti praful de pe suprafata si banda de alergat frecvent.

c) Curatati suprafata cadrului si a curelei de alergat cu o carpa moale inmuiata cu spuma, nu folositi lucruri tari sau abrazive.(Dupa curatare, uscati inainte de a utiliza).

d) Inlaturati capacul protector odata la doua luni, folositi aspiratorul de praf pentru a curata praful ramas in interiorul capacului protector. (Praful poate cauza scurt-circuit componentelor din circuitele interioare).

PRECAUTII, DEPOZITARE

Precautii

Asigurati-va ca aparatul este scos din priza inainte de orice actiune de intretinere sau curatire.

Depozitare

Banda de alergat ar trebui depozitata in interior in caz de umiditate. Nu poate fi stropita de apa si nici nu trebuie pus nimic sau inserat in aparat.

Pastrati aerul un pic umed in timpul iernii. Evitati electricitatea statica mare, poate perturba functionarea contoarelor sau chiar sa le deterioreze.

GHID PENTRU DEFECTIUNI

Analizarea si eliminarea defectiunilor

Nr.	Defectiune	Motive	Solutii
1	Banda de alergat nu porneste	Cheia de siguranta nu este in pozitia corecta.	Puneti cheia de siguranta in pozitia corecta
		Intrerupatorul electric este pus pe “0”	Puneti intrerupatorul electric pe "1"
2	Calculatorul nu afiseaza	Verificati daca aparatul este pornit	Verificati daca cablul de alimentare este conectat bine si intrerupatorul de “1”
		Liniile de comunicatiisunt rupte	Inlocuiti-le!
		Calculatorul si liniile de comunicatii nu sunt conectate corect	Dezasamblati calculatorul si suportul tub si verificati liniile de comunicatii, fiti sigur ca liniile sunt conectate corect.
3	Ritmul cardiac nu este afisat	Senzorul ritmului cardiac nu este indeajuns de umed	Udati senzorul cu apa sau lichid pentru lentile de contact dure
		Deranjat de electromagnetism	Stati departe de electromagnetism
4	Inclinatia nu functioneaza	Firele de la motor nu sunt bine conectate	Desfaceti capacul motorului si reconectati-l
5	Banda de alergare ruleaza mai incet sau mai repede decat ceea ce a fost afisat	Neajustata	Reajustati-o
6	Banda de alergare scapa	Banda nu este stransa suficient	Va rugam cititi pasii de ajustare pentru strangerea benzii de alergare pentru ref.
7	Banda de alergare deviaza	Banda de alergare este neajustata	Va rugam cititi pasii de ajustare pentru devierea benzii de alergare pentru referinta.
8	Se afiseaza E01 pe ecran	Firele senzorului sau motorului sunt rupte	Scoateti capacul motorului si inlocuiti firele senzorului sau motorului
9	Se afiseaza E02 pe ecran	Sistem protectie supratensiune	Utilizati voltaj normal.
10	Se afiseaza E03 pe ecran	Sistem protectie curent mare	Verificati daca este o supraincarcarea
			Verificati daca motorul poate rula in mod normal. Daca nu, inlocuiti motorul.
11	Se afiseaza E04 pe ecran	Motorul nu primeste curent	Firele motorului nu sunt conectate bine sau motorul este stricat
12	Se afiseaza E06 pe ecran	Eroare de conectiune	Schimbati linia de conexiune superioara sau inferioara
13	Se afiseaza E09 pe ecran	Eroare de inclinare	Firele motorului de inclinare nu sunt conectate bine sau motorul este stricat
14	Se afiseaza E0P pe ecran	Eroare de Viteza	Parametri setati gresit sau firele senzorului rupte
15	Se afiseaza E0C pe ecran	Protection scurt-circuit	PCB MOS stricat sau motor stricat
16	Se afiseaza E07 pe ecran	Fara cheie de siguranta	Puneti cheia de siguranta in pozitia corecta sau inlocuiti cheia de siguranta

17	Se afiseaza E0E pe ecran	Eroare Eeprom	Linie comunicatie superioara sau inferioara Rupta sau PCB rupt.

Daca tot nu ati putut rezolva problemele dupa ce ati luat in calcul solutiile de mai sus, contactati distribuitorul nostru sau service-ul autorizat, cat mai curand posibil.

MANUAL DE INSTRUCTIUNI PENTRU “IRUNNING+”

1. **Descarcati “iRunning+” pe tableta**

   Numele aplicatiei: [iRunning+] in “Google play” / “iTune Store”

2. **Conectati consola la tableta**

2.1 Sistem iOS:

Activati functia Bluetooth si cauta dispozitiv [iRunningXXX] (Nota: Va rugam sa gasiti dispozitivul nr. de la consola). Apoi efectuati asocierea dispozitiv Bluetooth, parola presetata pentru asociere este 0000.

Dupa asociere, mergeti si apasati pe pentru a intra in aplicatie.

2.2 Sistem Android:

Porniti iRunning → Apasa pentru acauta dispozitive → selectati dispozitivul [iRunningXXX]

(Nota: Va rugam sa gasiti dispozitivul nr. de la consola). Apoi efectuati asocierea dispozitiv Bluetooth, parola presetata pentru asociere este 0000.

3. **Introducere Programe**

3.1 Start Rapid

Start	Stop	Informatii antrenament

Incepeti exercitiul direct. In timpul exercitiilor, utilizatorul poate regla viteza \ inclinarea prin apasarea butoanelor de console (de reglare a vitezei / inclinare). Dupa exercitiu, utilizatorul poate impartasi informatiile antrenamentului prin intermediul Facebook sau Twitter sau altfel mergeti înapoi la pagina de pornire.

3.1.1 Desen de reglare inclinatie:

Utilizatorul poate ajusta inclinatia benzii de alergare prin apasarea butoanelor SUS/ JOS.

Gama de ajustare: 0~15

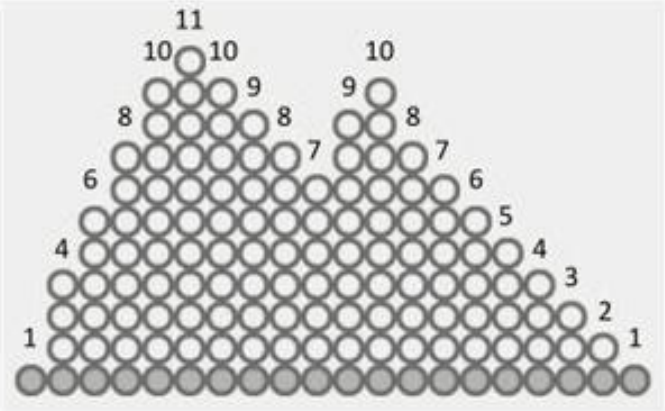

3.1.2 Desen de ajustare a vitezei:

Utilizatorul poate ajustaviteza de antrenament prin apasarea butoanelor SUS/ JOS.

Gama de ajustare: 1~18

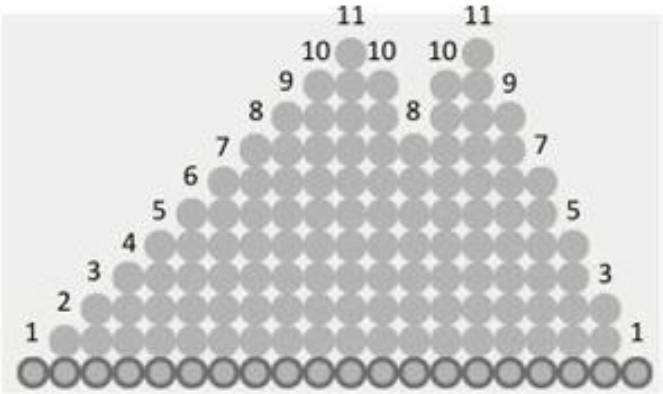

Atentie: In timpul oricarui exercitiu, daca apasati comutatorul de siguranta, banda de alergat se va opri imediat si va arata pagina de avertizare; Daca opriti comutatorul de siguranta, sistemul va opri exercitiul curent si va afisa pagina rezumat antrenament.

Pagina de avertizare:

3.2 Programe

Selectare programe	Setati timpul
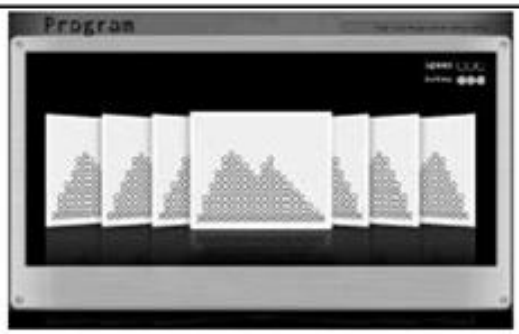	

Utilizatorul poate alege de la P1 la P20 pentru antrenament.

Dupa selectie, setati timpul de instruire si apasati pentru a incepe.

In timpul exercitiilor, utilizatorul poate regla viteza \ inclinatia prin apasarea butoanelor de consola. Dupa exercitiu, utilizatorul poate impartasi informatiile antrenamentului prin intermediul Facebook sau Twitter sau puteti merge inapoi la pagina de pornire.

3.3 Manual

Pagina cu setari :

Utilizatorul poate seta Timul / Distanta /Caloriile tinta manual. Dupa, apasati pntru a incepe.

In timpul exercitiilor, utilizatorul poate regla viteza/ inclinatia prin apasarea butoanelor de consola. Dupa exercitiu, utilizatorul poate partaja informatiile antrenamentului pe Facebook sau Twitter sau revine la pagina de start.

3.4 Program Utilizator

Pagina cu setari	Grup de programe	Setarile de timp

Utilizatorul poate face propriu lui/ei grafic de instruire prin ajustarea Viteza / valoare Inclinatie si apoi numele programului de referinta pentru viitor. Din grupul de programe, utilizatorul poate adauga sau sterge un program. La intrarea in program, stabiliti timpul si apasati start. In timpul exercitiilor, utilizatorul poate regla viteza / inclinatia prin apasarea butoanelor de pe consola. Dupa exercitiu, utilizatorul poate partaja informatiile antrenamentului pe Facebook sau Twitter sau poate reveni la pagina de start.

3.5 HRC (Controlul Ritmului Cardiac)

Selectati HR	Setari HR personalizate	Exercise page

In acest mod, utilizatorul poate alege: 55%, 65%, 75% personalizat pentru diferite ritmuri cardiace de antrenament. De exemplu, utilizatorul alege 55%, sistem va auto-calcula Puls: (220-vârsta) * 55% = 103.4 BPM. Dupa selectie, apasati pe pictograma pentru a intra în program. Setati timpul Done si apasati butonul pentru a porni. Apasand personalizat, utilizatorul poate seta tinta HR. Numarul maxim de batai pe minut este de 230. Cand timpul ajunge la 0 de la valoarea stabilita, consola se va opri si banda de alergat se va opri, de asemenea, apoi revine la pagina antrenament.

Reamintirea Incalzirii

Cand incepeti exercitiul, este un timp de 2 minute de incalzire. In cazul in care nici un puls mana nu este sesizat, sistemul va afisa si reaminti utilizatorului sa utilizeze senzorul de pe ghidon. Fara un puls de intrare timp de 30 de secunde, consola se va opri.

4. Setari personale

Pagina setari	Date personale

Utilizatorul poate seta profilul personal prin introducerea [Setting] si selectati Metric sau Imperial. Dupa setarea datelor personale, acestea pot fi salvate ca referinta pentru viitor.

5. Informatii antrenament

Istoric recorduri:

De la centrul informatii, utilizatorul poate revedea istoricul record al antrenaentelor.

6. GYM Center - i-Route

Selectati

->

->

->

pentru a planifica un traseu de antrenament. Setati locatie pornire apasand lung prima data si locatie sfarsit apasand lung a doua oara. Dupa planificare traseu, apasati 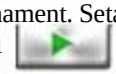 pentru a incepe antrenamentul.

Locatie Start	Locatie Finala	pagina antrenament

In timpul exercitiului, puteti apasa pentru a alege modurile de vizualizare Vedere Harta / Vedere satelit / Vedere Strada.

Vedere harta	Vedere satelit
Vedere strada	

i-Route puncte de cotitura multiple:

Mod de preparare: in primul rand stabiliti locatie de start si locatie finala. Atunci obtineti primul punct de cotitura cu un singur clic. Puteti seta pina la 8 puncte de cotitura. Sistemul va planifica traseul din nou dupa setarea dumneavoastra.

7. APP Dispozitive suportate de aplicatie

7.1 Dispozitive mobile suportate:

- Android: 1280*752 Android 4.0 tableta (doar peste 10 inch)
- i-OS: 5.0 sau peste, iPad4, iPad3, iPad2, iPad, iPad Mini

7.2 Lucrul cu tipul de mașină: consolă SD8710 și banda de alergat

Distribuitor

Sport Brands Distribution

Str. Apuseni nr.1, Deva, Hunedoara

CUI : RO33918111 ; J20/1005/19.12.2014

Tel: 0354 88 22 22 / office@insportline.ro

Web: www.insportline.ro

I.P.10.02.15